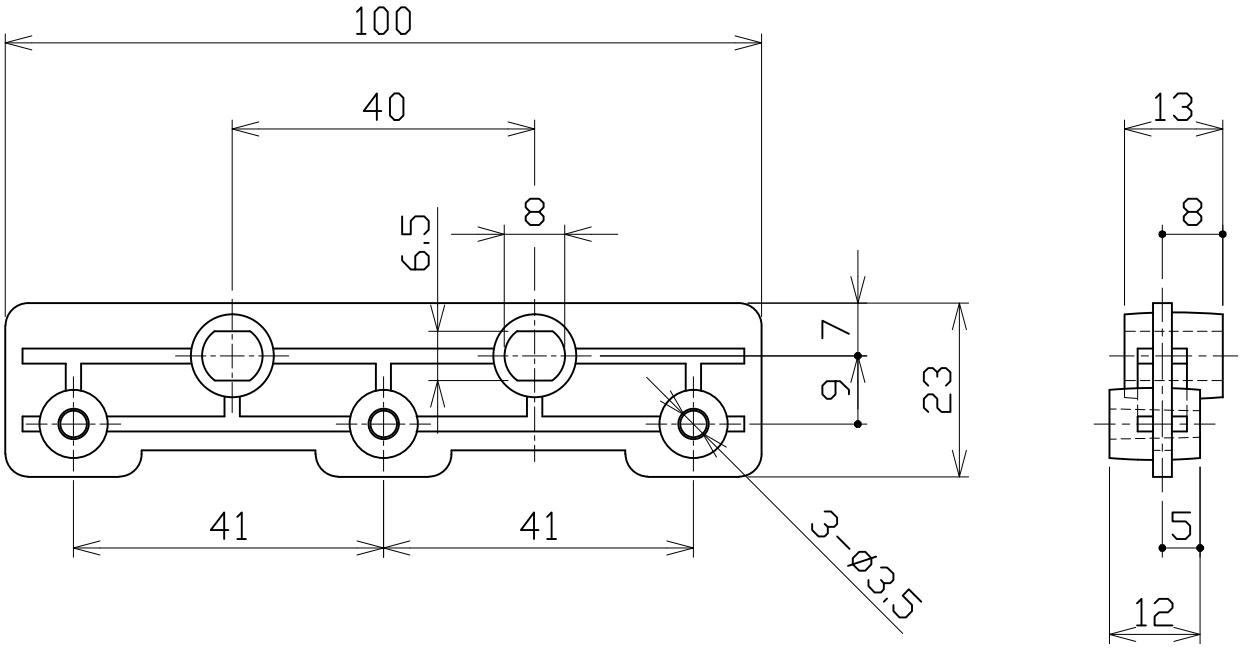

日付	06.02.20			尺度	NOT/S	品名 1/2″ クーラントシステム	型番 54416
製図	XXX	検図	小柳	承認			
日機株式会社						図面番号 NN54416	変更