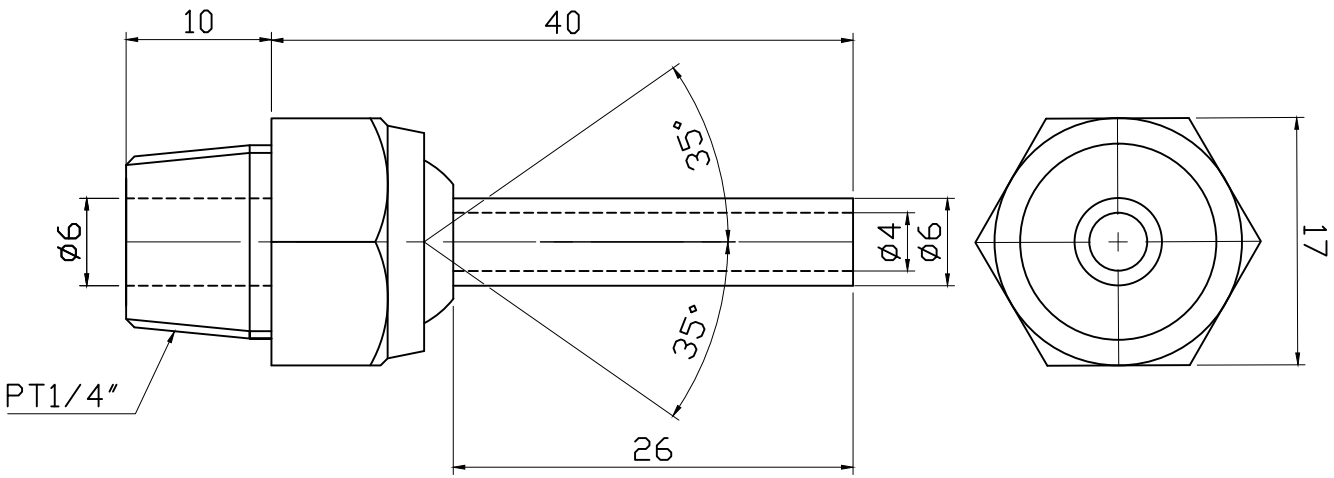

註:

表 面 処 理 : 黒 染

ボイント・フイツト・ノズル

3				一般公差 寸法	容許公差	日付	030221		尺度	2:1	品名
2				1-4	±0.05	製図	李国慶	検図 小柳	承認		PT1/4″-40
1				4-16	±0.07						
				16-63	±0.1						図面番号
				63-250	±0.2						
△	更 改 内 容	担 当	日 付	250-1000	±0.3	日機株式会社					NP80002
				1000-1500	±0.5						