照号	品名	図番/規格	材質	数量	備考
1	ロックナット		SCM440	1	
2	セットスクリュー	M6x1.0P	SCM435	3	
3	ロックピン		C3604	3	

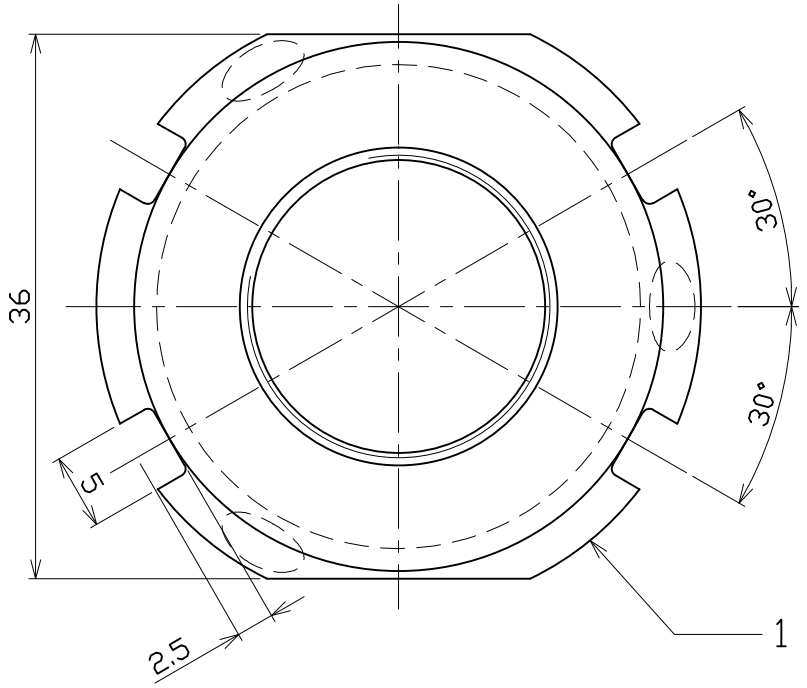

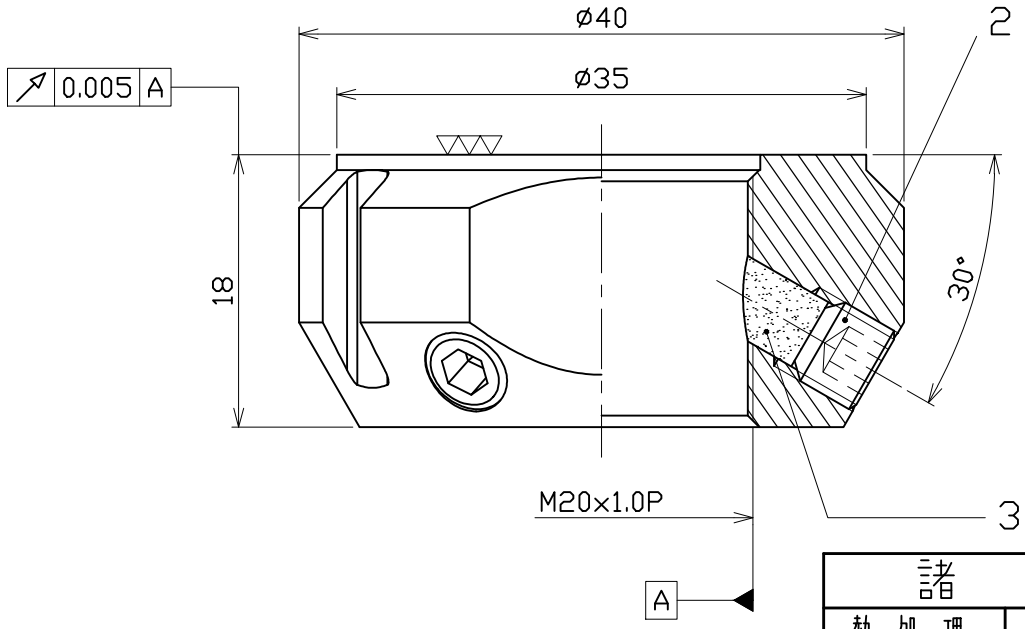

諸元	
熱処理	調質 HRC30°±2°
表面処理	リン酸
等級	ISO-4H

日付	2025.07.25			尺度	2:1	品名	型番
製図	陳翔	検図	林彦旭	承認		精密ロックナット	CFZ20x1.0P
日機株式会社						図面番号 NL40502	変更