| 照号 | 品名 | 図番/規格 | 材質 | 数量 | 備考 |
|---|---|---|---|---|---|
| 1 | ロックナット | | S45C | 1 | |
| 2 | フリクションリング | | SUS301 | 1 | |

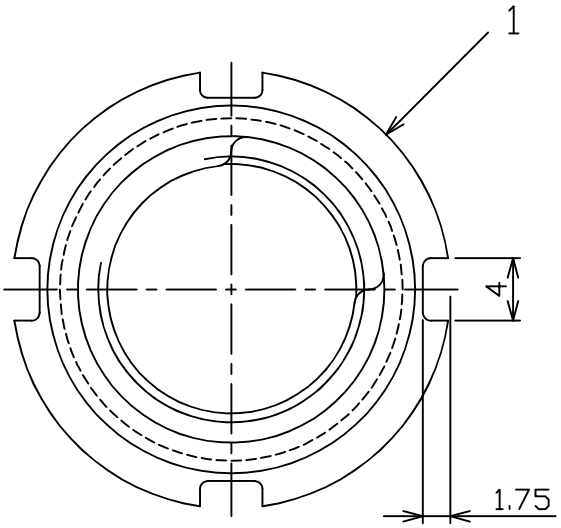


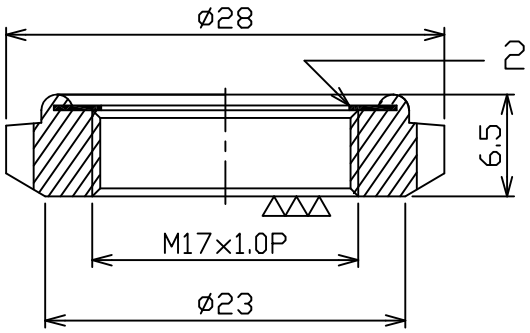


| 諸元 | |
|---|---|
| 等級 | ISO-6H |

| | | | | | | | |
|---|---|---|---|---|---|---|---|
| 日付 | 2025.07.28 | | | 尺度 | 2:1 | 品名 | 型番 |
| 製図 | 黄定珏 | 検図 | 林彦旭 | 承認 | | 精密ロックナット | CT17x1.0P |
| 日機株式会社 | | | | | | 図面番号 NL40526 | 変更 |