照号	品名	図番/規格	材質	数量	備考
1	ロックナット		SCM-440	1	
2	セットスクリュー	~~M6X1.0P-5L~~	SCM435	3	△1 M6X1.0P-6L
3	ロックピン	ø5.2X5L	C3604	3	

諸元	
熱処理	調質 HRC30°±2°
表面処理	黒染
等級	ISO-4H

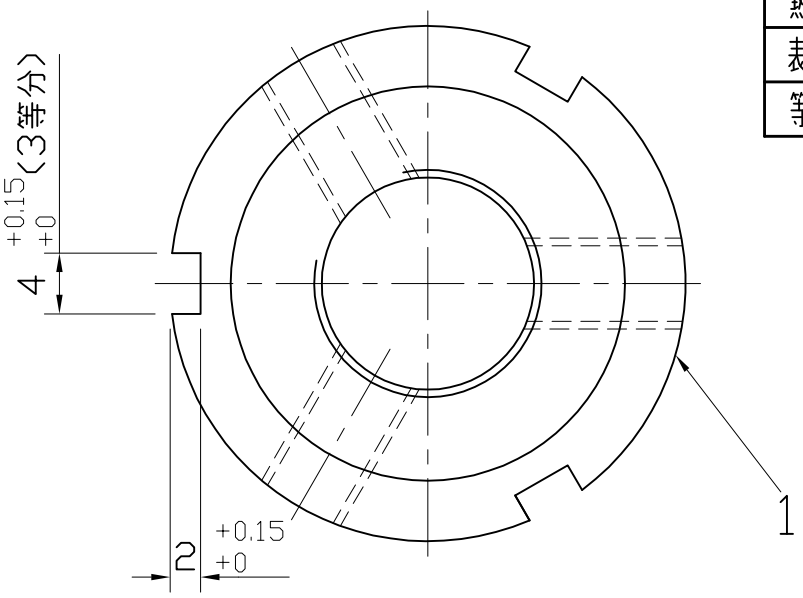

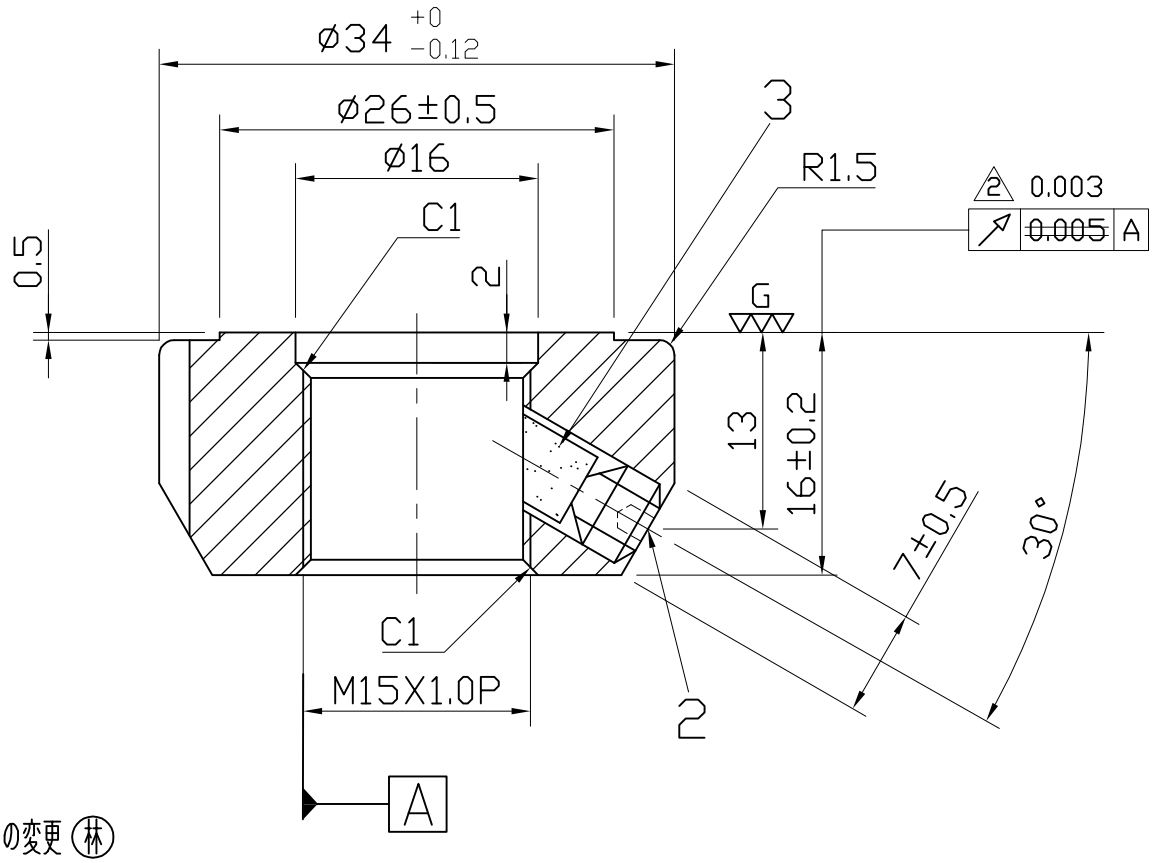

△2 13.03.27振れ精度の変更 (林)
△1 07.10.31ネジの長さを変更する (林)

日付	05.03.01		尺度	2:1	品名	型番
製図	呉銘宏	検図	承認		精密ロックナット	MF15X1.0P
日機株式会社			図面番号	NL40068	変更	△2