照号	品名	図番/規格	材質	数量	備考
1	ロックナット		SCM-440	1	
2	セットスクリュー	M8X1.25-5L	SCM435	3	
3	ロックピン	ø7X6L	C3604	3	

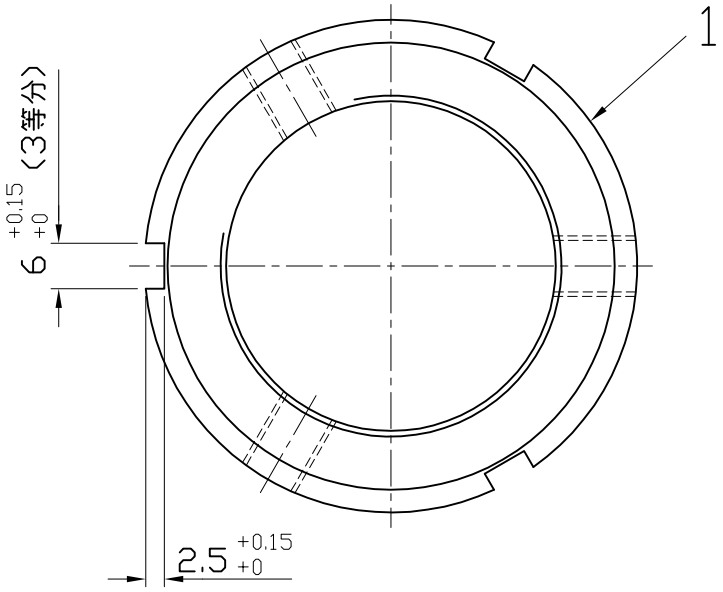

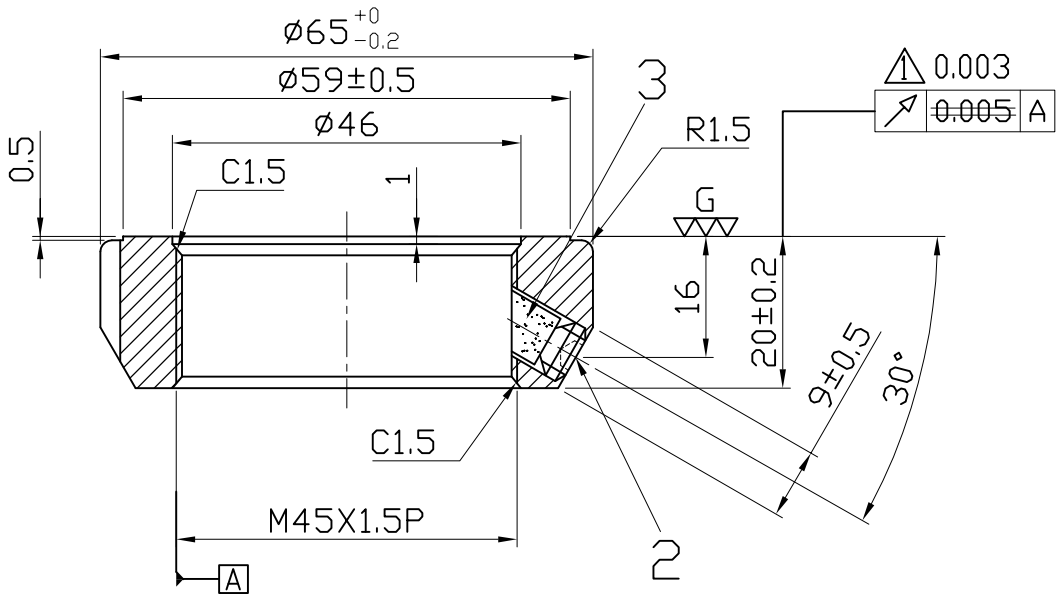

諸元	
熱処理	調質 HRC30°±2°
表面処理	黒染
等級	ISO-4H

⚠13.03.27振れ精度の変更 ㊫

日付	05.03.03		尺度	1:1	品名	型番
製図	呉銘宏	検図 小柳	承認		精密ロックナット	MF45X1.5P
日機株式会社			図面番号	NL40006	変更	⚠