照号	品名	図番/規格	材質	数量	備考
1	ロックナット		SCM-440	1	
2	セットスクリュー	~~M8X1.25-8L~~	SCM435	3	⚠1 M8X1.25-10L
3	ロックピン	ø7X7L	C3604	3	

諸元	
熱処理	調質 HRC30°±2°
表面処理	黒染
等級	ISO-4H

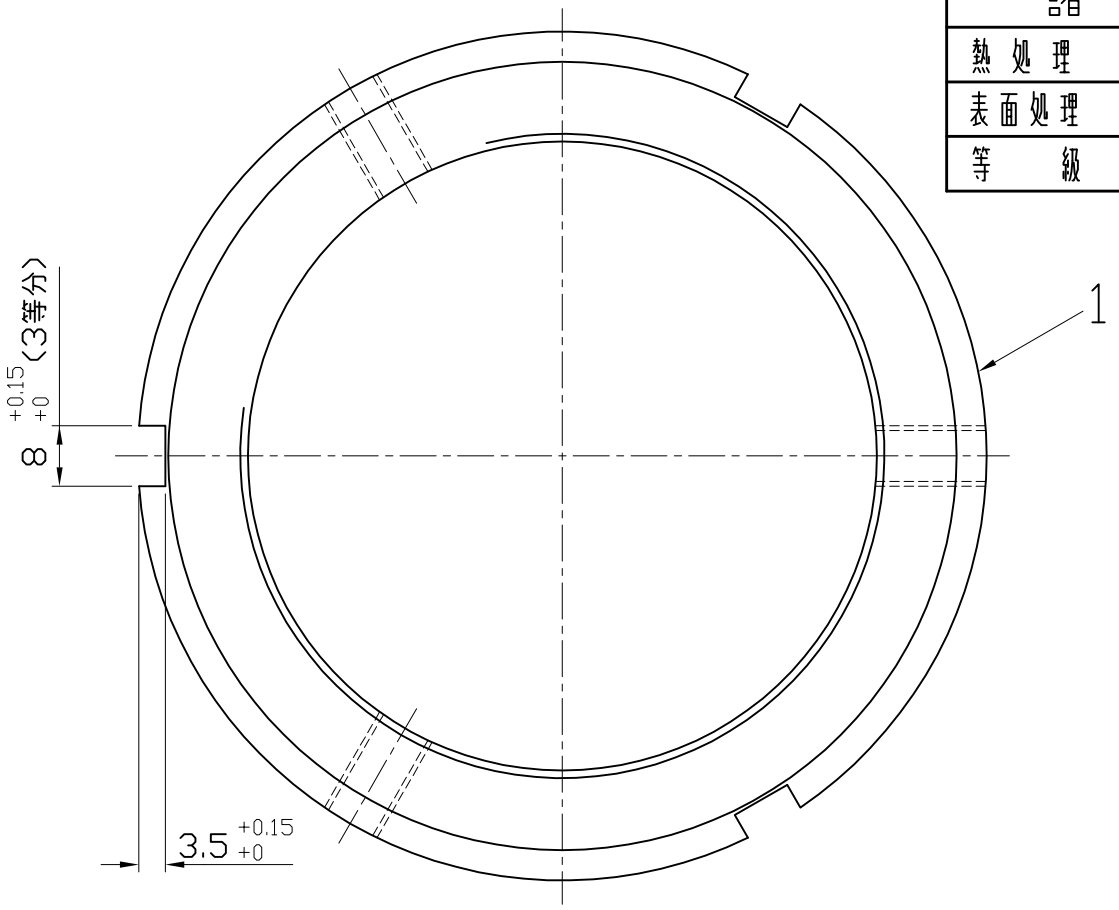

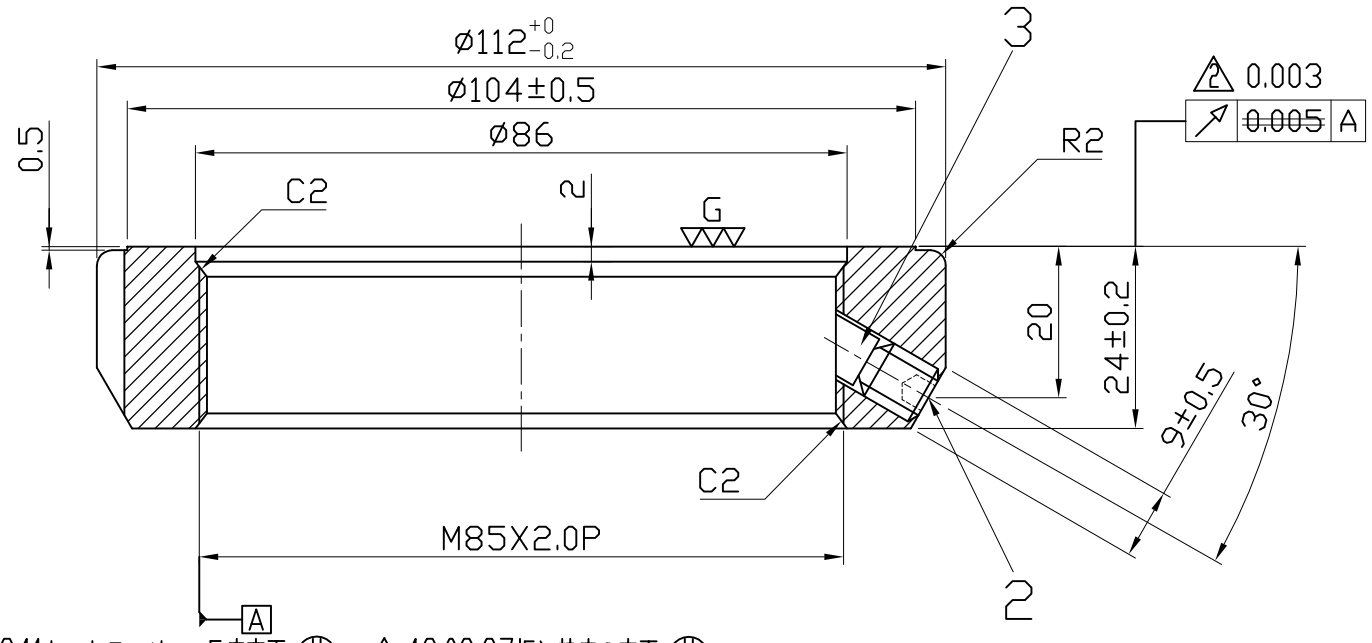

⚠1 06.09.11 セットスクリュー長度変更 ㊞　⚠2 13.03.27 振れ精度の変更 ㊞

日付	05.03.03		尺度	1:1	品名	型番
製図	呉銘宏	検図	小柳	承認	精密ロックナット	MF85X2.0P
日機株式会社					図面番号 NL40014	変更 ⚠2