照号	品名	図番/規格	材質	数量	備考
1	ロックナット		SCM440	1	
2	セットスクリュー	M8x1.25P	SCM435	3	
3	ロックピン		C3604	3	

諸元	
熱処理	調質 HRC30°±2°
表面処理	黒染
等級	ISO-4H

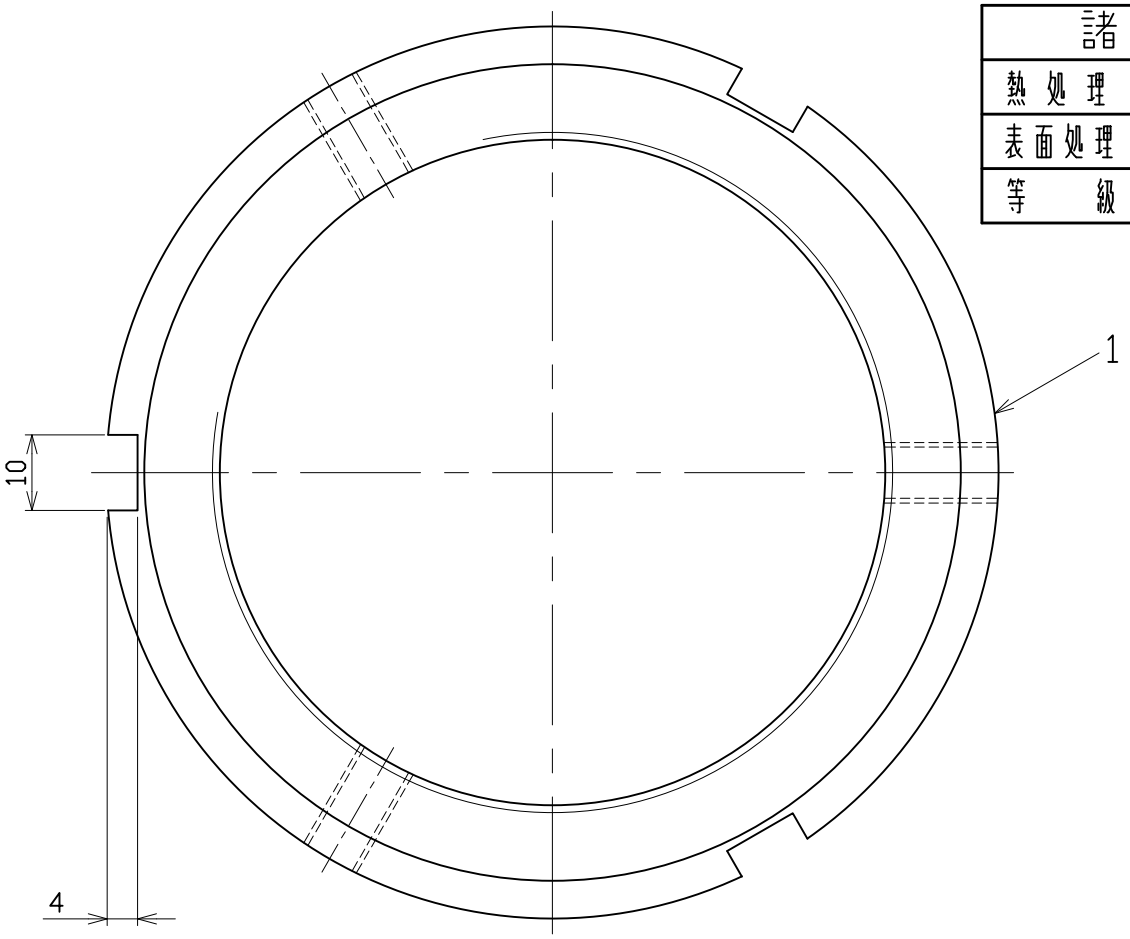

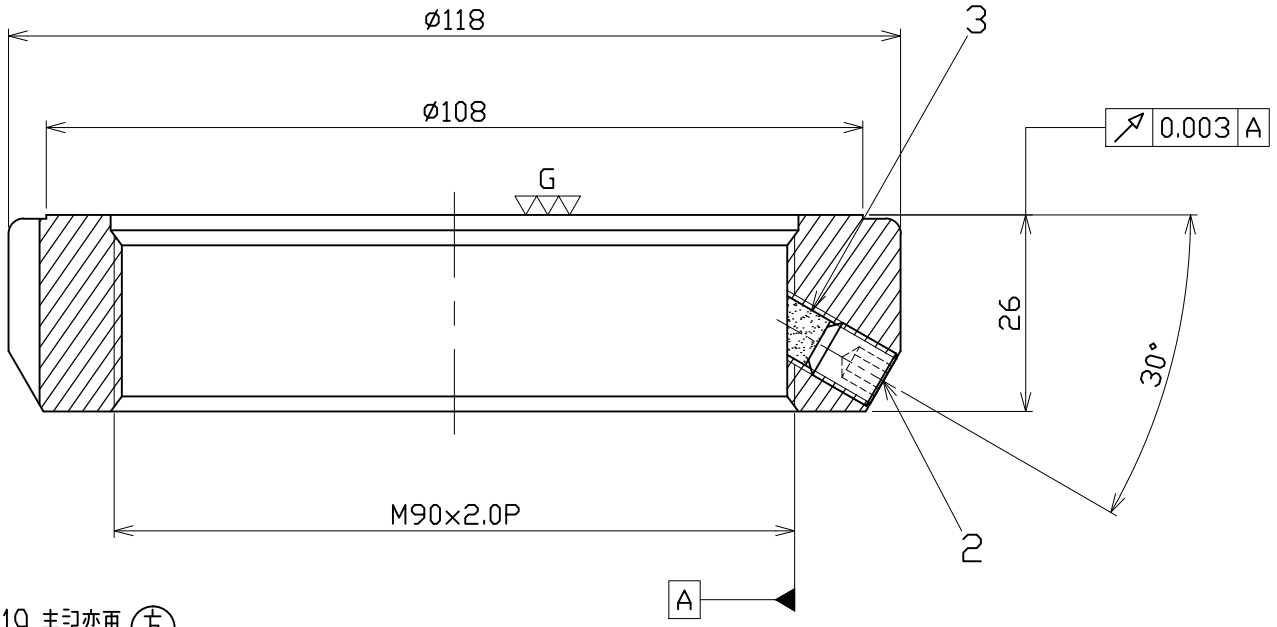

△2 21.04.19 表記変更 (方)

日付	05.03.03		尺度	1:1	品名	型番
製図	呉銘宏	検図 小柳	承認		精密ロックナット	MF90×2.0P
日機株式会社					図面番号 NL40015	変更 △2