照号	品名	図番/規格	材質	数量	備考
1	ロックナット		SCM-440	1	
2	セットスクリュー	M4X0.7P-12L	SCM435	4	

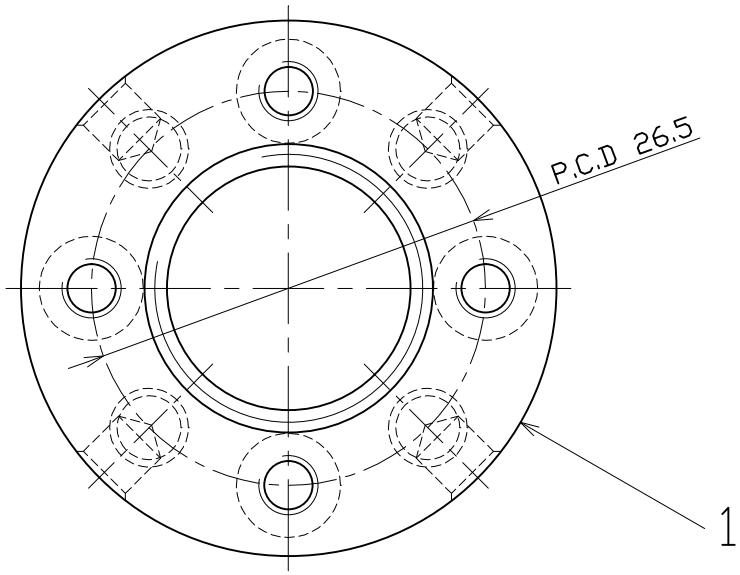

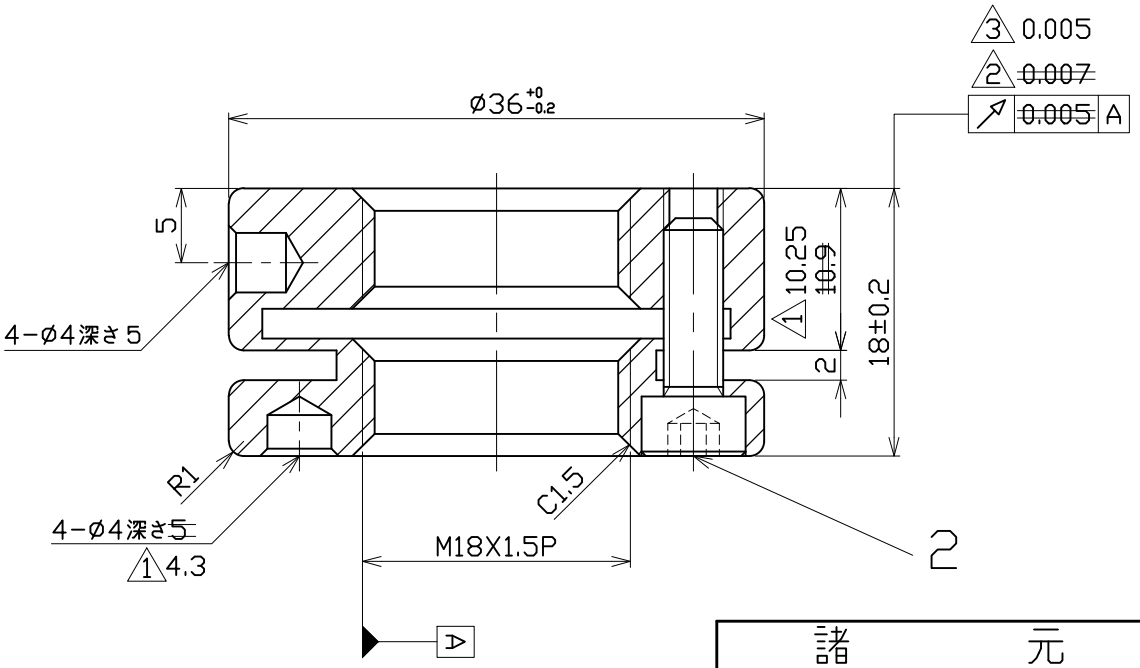

諸元	
熱処理	調質 HRC30°±2°
表面処理	黒染
等級	ISO-4H

△3 13.04.18 振れ精度の変更 (林)
△2 08.08.08 振れ精度の変更 (林)
△1 07.10.03 寸法一部変更 (林)

日付	07.09.04			尺度	2:1	品名	型番
製図	林彦旭	検図	小柳	承認		精密ロックナット	MKR18X1.5P
日機株式会社				図面番号	NL40262	変更	△3