照号	品名	図番/規格	材質	数量	備考
1	ロックナット		SCM-440	1	
2	セットスクリュー	M8X1.25P-8L	SCM435	3	
3	ロックピン	ø7X4L	C3604	3	

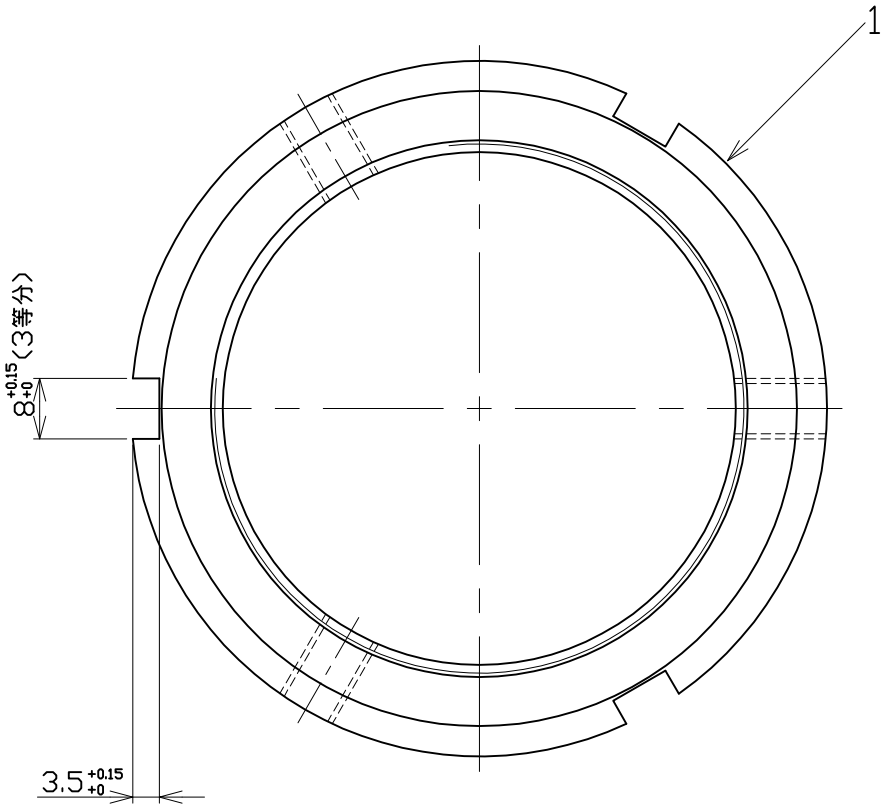

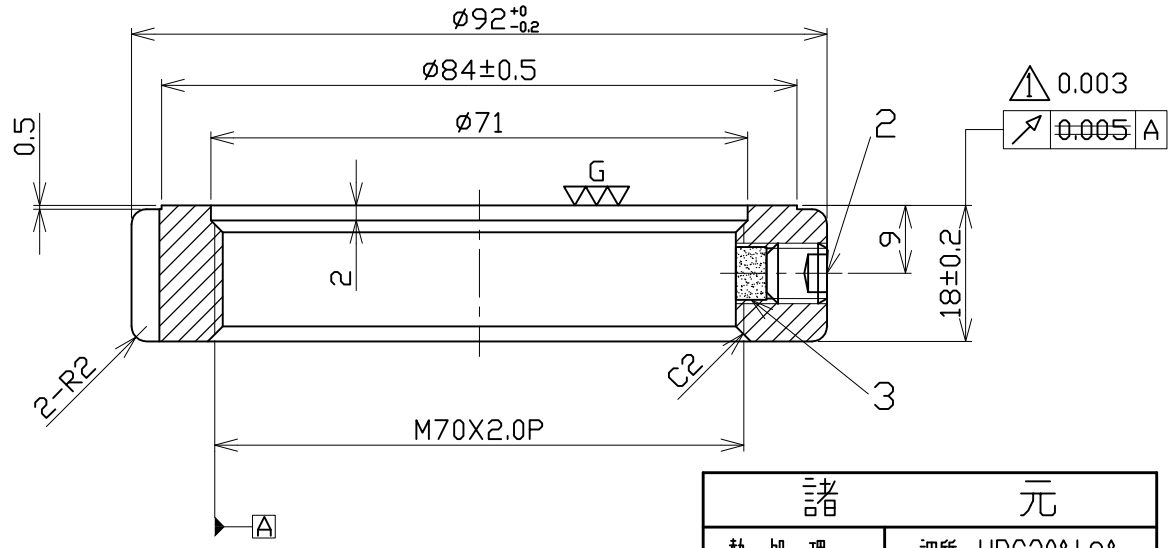

諸元	
熱処理	調質 HRC30°±2°
表面処理	黒染
等級	ISO-4H

⚠13.03.27振れ精度の変更 (林)

日付	06.06.14			尺度	1:1	品名	型番
製図	林彦旭	検図	小柳	承認		精密ロックナット	MR70X2.0P
日機株式会社				図面番号	NL40039	変更	⚠