照号	品名	図番/規格	材質	数量	備考
1	ロックナット		SCM-440	1	
2	セットスクリュー	~~M6X1.0P-5L~~	SCM435	3	①M6X1.0P-6L
3	ロックピン	ø5.2X5L	C3604	3	

①07.10.31ネジの長さを変更する (林)
②08.08.08 振れ精度の変更 (林)
③013.03.20熱処理不要,振れ精度の変更 (林)

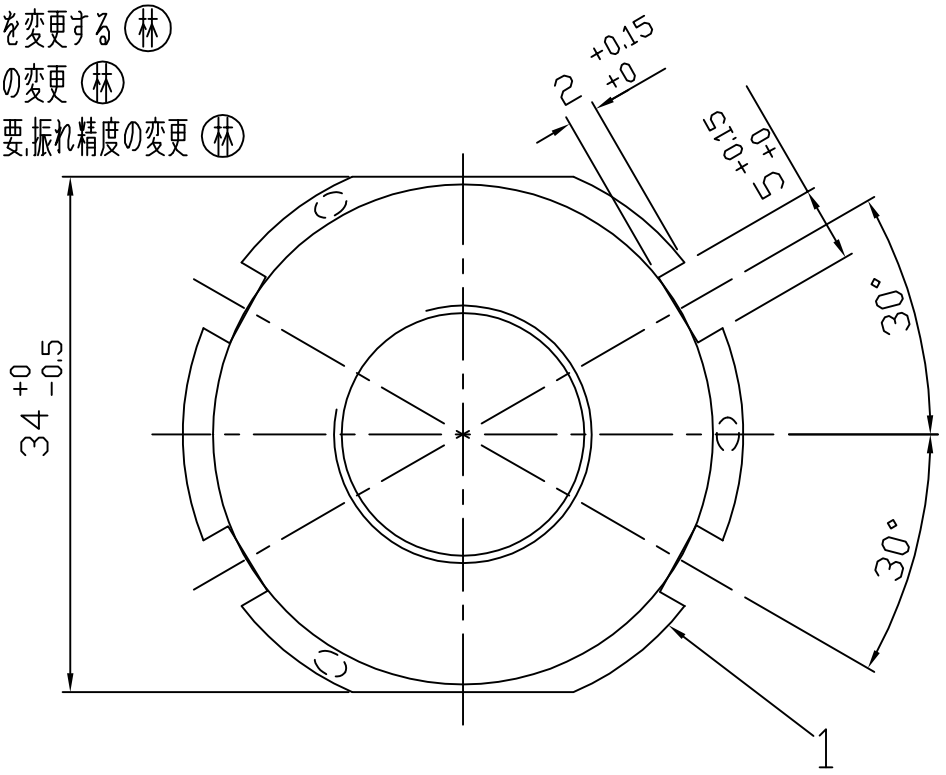

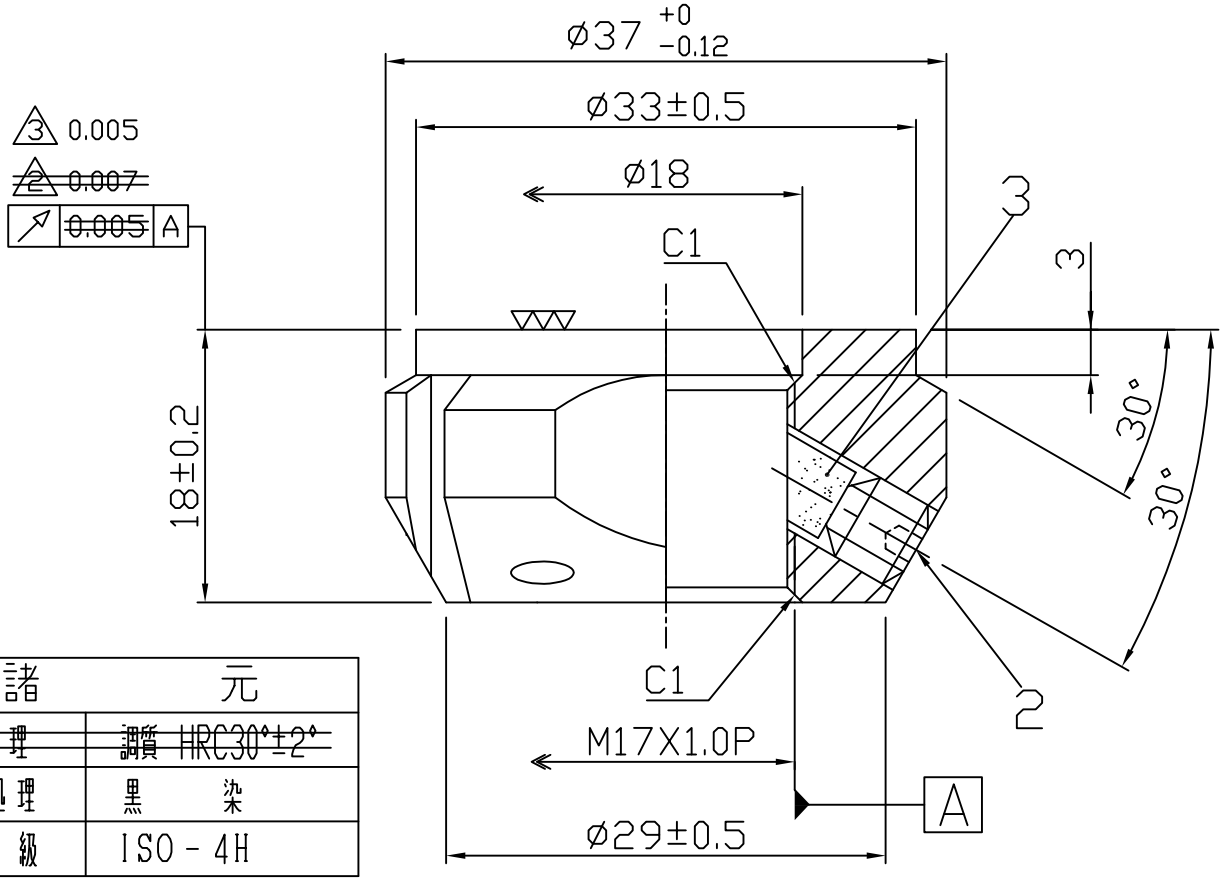

諸元	
~~熱処理~~	~~調質 HRC30°±2°~~
表面処理	黒染
等級	ISO-4H

日付	05.03.09			尺度	2:1	品名 精密ロックナット	型番 SFZ17X1.0P
製図	呉銘宏	検図	小柳	承認			
日機株式会社						図面番号 NL40224	変更 ③