LED アラームライト　NLA50 シリーズ　取扱説明書

当社製品をお買い上げ頂きありがとうございます。　当説明書を良くお読み頂き、正しくご利用ください。

Ver 2.3

安全上のご注意　必ずお守り下さい。

・お使いになる人や他の人への危害、財産への損害を未然に防ぐため、必ずお守り頂くことを説明しています。
誤った取り扱いをした場合に生じる危険とその程度を次の区分で説明しています。本文中や本体に使われている図記号の意味は、次のとおりです。

警　告	注　意
誤った取扱をしたときに、死亡や重症に結びつく可能性の有るもの。	誤った取扱をしたときに、軽傷または家屋、家財などの損害に結びつくもの。

分 解 禁 止	禁　止
指　示　を 守　る	

警　告

- 本製品の分解、改造はしない。
  故障、感電、けがの原因になります。
- 電線を引っ張ったり、ネジを緩めたりしない。
  火災、感電、故障の原因になります。
- 本製品は防水型(IP53)です。絶対に水中では使用しない。
  故障、感電の原因になります。
- 電線の被覆に傷が付いたまま使用しない。
  感電、火災の原因になります。
- 使用時にはヒューズを使用する。
  ヒューズがない場合、本製品故障時に周囲の機器に被害が及ぶ場合があります。
- 電源の種別、電圧を確認して使用する。
  火災、感電、故障の原因となります。
- 周囲温度は-10℃から 40℃の範囲で使用する。
  冷凍室や高温の作業場所での長時間使用は故障の原因になります。

注　意

- 酸・アルカリ性溶剤の近くでは使用しない。
  電子部品が腐食し、故障の原因になります。
- アルコール等の揮発性の薬品で本製品を拭かない。
  ケース破損の原因になります。
- 油脂のかかる場所で使用しない。
  ケース破損、故障の原因になります。
- 落としたり、ぶつけたり、強い衝撃を与えない。
  ケース破損、故障の原因になります。
- 取り付け、取り外しの際は主電源をオフにする。
  故障の原因になります。
- 修理の際は、お買い上げ販売店に連絡する。
  お客様で分解された場合は保証の対象外になります。
- LED のご注意
  LED 素子には発光色のばらつきがあります。
  同一型式でも商品ごとにわずかな差が出ます。

型式

NLA50（クリスタルモデル）

NLA50DC - 段数　台座　D　点滅　ブザー - 色 - グローブ

- 段数：1=1 段　2=2 段　3=3 段　4=4 段　5=5 段
- 台座：B1=樹脂台座(可倒式)　B2=L 型金具　B3=金属台座(可倒式)　B4=金属台座　B6=直付
- 点滅：記号なし=点滅無し　S=点滅
- ブザー：記号なし=ブザー無し　Z=ブザー
- 色：R=赤　Y=黄　G=緑　B=青　W=白（上段から順に指定）
- グローブ：記号なし=クリア　S=乳白

：選択項目

NLA50-A（標準モデル）

NLA50DC - 段数　台座　D　点滅　ブザー - 色 - グローブ

- 段数：1=1 段　2=2 段　3=3 段
- 台座：B1=樹脂台座(可倒式)　B2=L 型金具　B3=金属台座(可倒式)　B4=金属台座　B6=直付
- 点滅：記号なし=点滅無し　S=点滅
- ブザー：記号なし=ブザー無し　Z=ブザー
- 色：1 段　AR=赤　AY=黄　2 段　A=赤緑　3 段　A=赤黄緑（段数に応じて選択）
- グローブ：記号なし=クリア　S=乳白

：選択項目

仕様

保護等級　：　IP53
期待寿命　：　60,000hrs
(初期照度の 70%になる時点)
使用温度　：　-10℃～40℃
(但し、氷結しないこと)
本体素材　：　ナイロン　、　PC
電線　　：　UL1007 22AWG
ブザー搭載機種
音量 / 消費電力　：　70-85dB / 0.5W

電源・消費電力

モデル	電源	段 / 色	消費電力
NLA50（クリスタルモデル）	AC24V DC24V	赤	1W
		黄	1W
		緑	0.4W
		青	0.5W
		白	0.4W
NLA50-A（標準モデル）	DC24V	1 段式　赤/黄	0.8W
		2 段式　赤緑	1.4W
		3 段式　赤黄緑	2.4W

主要寸法図

B1 台座

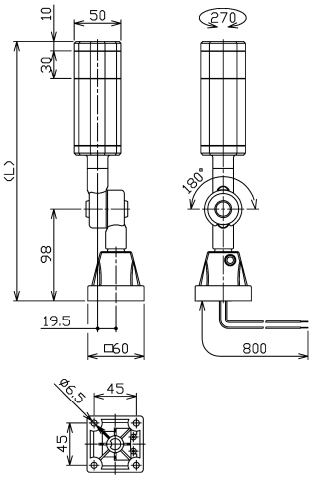

B2 台座

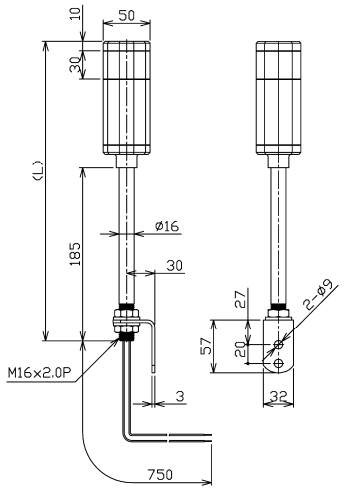

B3 台座

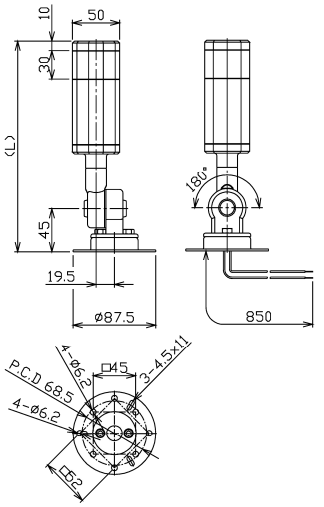

B4 台座

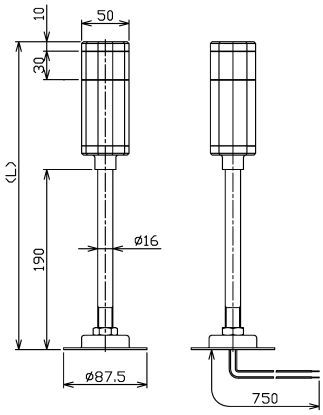

※ベースプレートは B3 台座と同じ

B6 台座

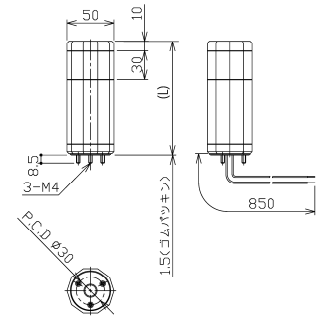

L 部寸法	(mm)	段数				
		1	2	3	4	5
台座	B1	276	306	336	366	396
	B2	320	350	380	410	440
	B3	223	253	283	313	343
	B4	325	355	385	415	445
	B6	120	150	180	210	240

※ブザー搭載機種 B1,B2,B3,B4 台座 ：L + 15mm　B6 台座 ：L + 25mm

配線図

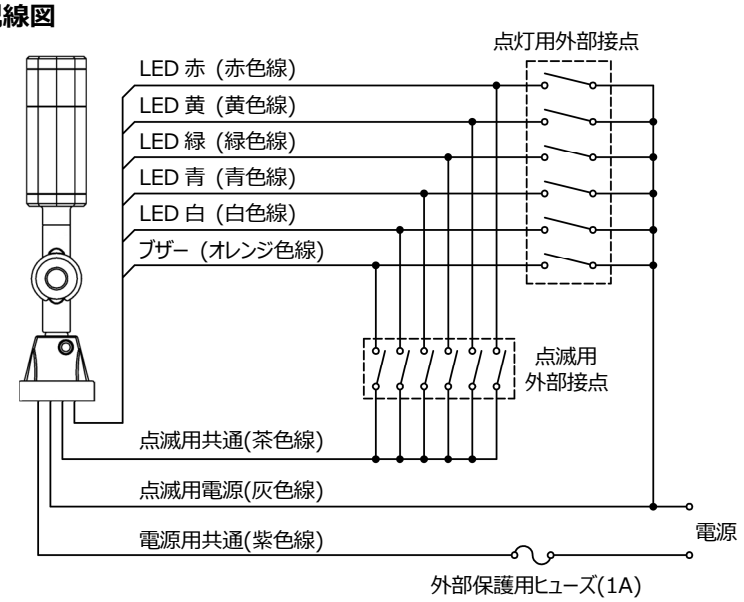

信号線色対応表

機能	対応信号線色
赤色灯	赤
黄色灯	黄
緑色灯	緑
青色灯	青
白色灯	白
ブザー	オレンジ
点滅用共通	茶
点滅用電源	灰
電源共通線	紫

(NPN)

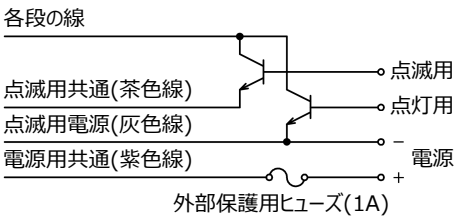

(PNP)

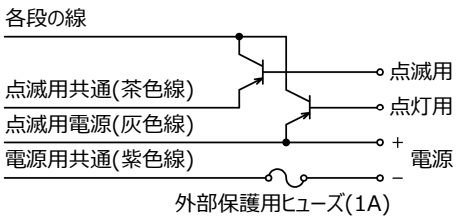

製品サイト

日機株式会社

〒550-0003 大阪府大阪市西区京町堀二丁目 6-28
TEL: 06-6225-2855　FAX: 06-6225-2856
https://www.nikki-tr.co.jp/　Made in Taiwan