LED投光器 取扱説明書

NLFL-Dシリーズ

UM-040 Ver.01

当社製品をお買い上げ頂きありがとうございます。当説明書を良くお読み頂き正しくお使いください。

※ 安全上のご注意 必ずお守りください

⚠ 警 告

1. 本製品の分解、改造はしない。
   故障、感電、ケガの原因になります。
2. 電線を引っ張ったり、ネジを緩めない。
   電線の被覆に傷がついたまま使用しない。
   火災、感電、故障の原因になります。
3. 本製品は防雨型(IP65)です。絶対に水中では使用しない。
   故障、感電の原因になります。
4. 電源接続は取扱説明書に従って確実に行ってください。
   接続に不備があると、接続不良による火災、感電の恐れがあります。
5. 器具は落下、火災、感電などの危険を避けるため、
   質量や風圧、振動などの荷重に耐える場所に確実に取付けてください。
6. 本製品は振動、衝撃の激しい場所、可燃材に触れる場所、
   腐食性ガス、可燃性ガス、塩害の生じる場所などで使用しないでください。
   発煙・発火、感電、落下の原因になります。
7. 交流100Vのコンセントに差し込んで使用してください。
   上記以外の電圧でご利用された場合、火災、感電、故障の原因
   になります。

⚠ 注 意

1. 修理の際は、お買い上げ販売店に連絡すること。
   お客様で分解された場合は保証の範囲外となります。
2. 点灯中にLEDを直視しない。人の目に向けない。
   めまいや気分が悪くなったり、目に障害が生じる原因になります。
3. 酸・アルカリ性溶剤の近くでは使用しない。
   本体が腐食し、故障の原因になります。
4. アルコール等の揮発性の薬品で本製品を拭かない。
   防水性能が低下し、故障の原因になります。
5. 点灯中は器具が高温になりますので、
   人が容易に触れる恐れのない場所で使用してください。
6. 落としたり、ぶつけたり、強い衝撃を与えない。
   故障の原因になります。
7. クランプのネジを締めすぎない。
   強化ガラスが割れ、ケガする恐れがあります。
8. LED素子には発光色にばらつきがあります。
   同一型式でも商品ごとにわずかな差が出ます。

仕様

定格電圧：AC 100 - 120V, 50/60Hz
保護等級：IP65
色温度：5700K
演色性：Ra 80
電源ケーブル：3m （VCTF0.75mm2x2C）
本　体：アルミダイカスト
使用温度：-40℃～40℃（ただし、氷結しないこと）
※-20℃以下はシリコンケーブルを使用してください

型式	消費電力	重量 (kg)
NLFL10D-AC1-S	8.5W	1.0
NLFL30D-AC1-S	30W	1.5
NLFL50D-AC1-S	50W	2.5

オプション

三脚スタンド

TP-20B（一灯仕様）

TP-20B（二灯仕様）

TP-30B（二灯仕様）

床置きスタンド

FS-30

FS-50

三脚スタンド（専用バッグ付き）
・TP-20B（NLFL10D/30D用）
・TP-30B（NLFL30D/50D用）

床置きスタンド
・FS-30（NLFL30D用）
・FS-50（NLFL50D用）

主要寸法図

NLFL10D-AC1-S
プラグ付3mケーブル

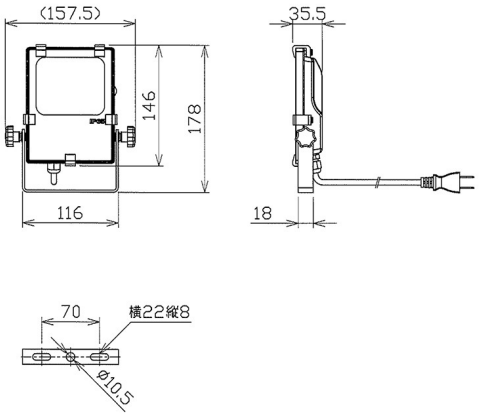

NLFL30D-AC1-S
プラグ付3mケーブル

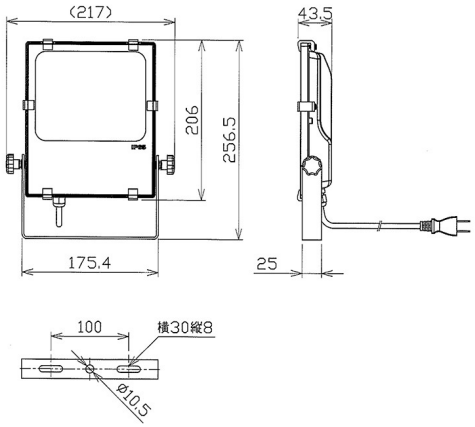

NLFL50D-AC1-S
プラグ付3mケーブル

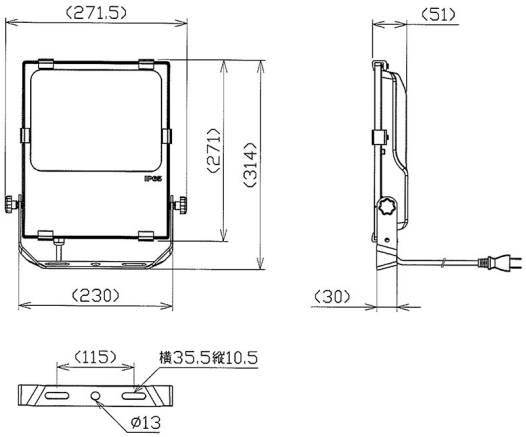

お手入れの仕方

1. 手入れの際には、必ず電源スイッチを切ってください。
2. 本体の外面やガラスの汚れは、柔らかい布を水に浸し、よく絞ってからふき取ってください。
3. ホースなどで直接水をかけないでください。また、モップやデッキブラシを用いた清掃を行わないでください。浸水や、破損の原因になります。

免 責 事 項

本取扱説明書の記載内容を守らなかったことにより生じた損害や、故障等の使用不能の際に生じた損害や逸失利益、または火災、地震、水害、落雷、その他の天災地変、公害、塩害、異常電圧等による故障及び損傷、これらにより生じた2次的な損害につきましては、当社は一切の責任を負いません。あらかじめご了承ください。
※修理・お取り扱い・お手入れについてご不明な点は、お買い上げ販売店へご相談ください。

日機株式会社
〒550-0003 大阪市西区京町堀二丁目6-28
TEL:06-6225-2855 FAX:06-6225-2856
https://www.nikki-tr.co.jp e-mail:info@nikki-tr.co.jp